PRO DG
PROFESSIONAL DIGITAL GENERATION
SYSTEMS



“Haz que tu sonido despegue a un nivel superior”

AVIATOR LA 206 A

Manual de usuario

Este manual ha sido diseñado para ayudar a los usuarios del sistema AVIATOR LA 206 A de Pro DG Systems a la correcta utilización y entendimiento de los beneficios y versatilidad del mismo.

Antes de utilizar el producto, lea detenidamente el apartado "Precauciones" de este manual (páginas 4 - 5). Guarde este documento en un lugar seguro para referencia futura.



Antes de volar el sistema, lea detenidamente el sub-apartado "Indicaciones de seguridad", localizado en el apartado "Hardware de vuelo" (páginas 27 - 28).

La información incluida en este documento puede variarse sin aviso previo. Para estar al tanto de la última versión de este documento le recomendamos que consulte periódicamente la web de Pro DG Systems.

Al revender este producto, entregue este documento al nuevo dueño. Si suministra productos Pro DG Systems, informe a sus clientes sobre este documento.

Índice

Precauciones ..... **4 - 5**

Garantía **5**

Declaración de conformidad **6**

Introducción

- Descripción ..... **7 - 8 - 9**
- Hoja técnica ..... **9 - 10**
- Especificaciones arquitecturales **10**

Guía de usuario

- Primeros pasos **11**
- Solución de problemas ..... **12 - 13**

Componentes

- Altavoces **14**
- Motor de compresión **15**
- Bocina **16**

Amplificador **17**

DSP - Software *ProDGnet*

- Descripción **18**
- Guía de uso en PC ..... **19** hasta **23**
- Selección de presets desde la propia unidad ..... **24 - 25**
- Presets incluidos de fábrica **26**

Hardware de vuelo

- Indicaciones de seguridad ..... **27 - 28**
- Componentes ..... **28 - 29**
- Cómo volar el sistema ..... **30 - 31**
- Uso en formato estacado **32**

Software de predicción Ease Focus **33**

Accesorios **34**

Precauciones

Por favor lea, conserve y siga todas las instrucciones de seguridad y uso.

Instrucciones de seguridad importantes:

1. Preste atención a todas las advertencias.

2. No sobrecargue la caja para evitar daños a los altavoces.

3. No utilice este producto cerca del agua. Si la caja se utiliza al aire libre, asegúrese de que no pueda entrar humedad.

4. Limpie el producto únicamente con un paño seco.

5. No bloquee ninguna abertura de ventilación. Realice la instalación conforme a las instrucciones del fabricante.

6. No instale el producto cerca de fuentes de calor como radiadores, rejillas de calefacción, estufas o similares (incluidos amplificadores).

7. No anule el propósito de seguridad del enchufe polarizado o con conexión a tierra. Un enchufe polarizado tiene dos clavijas, una más ancha que la otra. Un enchufe con conexión a tierra tiene dos clavijas y una tercera clavija con conexión a tierra. La hoja más ancha o la tercera punta se proporcionan para su seguridad. Si el enchufe provisto no encaja en su toma de corriente, consulte a un electricista para reemplazar la toma de corriente obsoleta.

8. Proteja el cable de alimentación para que no lo pisen ni lo pellizquen, especialmente en los enchufes, los receptáculos y el punto de salida hacia el producto.

9. Utilice únicamente complementos / accesorios especificados por el fabricante.



10. Utilice únicamente el carro, soporte, trípode, bracket o mesa especificados por el fabricante o vendidos con el producto. Cuando utilice un carro de transporte, tenga cuidado al mover la combinación carrito / producto para evitar lesiones por vuelco.

11. Desenchufe este producto durante tormentas eléctricas o cuando no lo utilice durante largos períodos de tiempo.

12. Consulte todo lo referente al mantenimiento y/o reparación a personal calificado. Se requiere reparación cuando el producto ha sufrido algún daño, como por ejemplo; el cable de alimentación o el enchufe están dañados, se ha derramado líquido o han caído objetos dentro del producto, el producto ha estado expuesto a la lluvia o la humedad, no funciona normalmente, o se ha caído.

ADVERTENCIAS / PRECAUCIONES:



Este símbolo en el producto significa que hay un voltaje peligroso sin aislamiento dentro de la carcasa del producto que puede presentar un riesgo de descarga eléctrica.



Este símbolo en el producto significa que hay instrucciones importantes de uso y mantenimiento en esta guía.



Este símbolo indica que el producto no puede ser tratado como residuo doméstico corriente, ha de ser depositado en el correspondiente punto de recogida de equipos eléctricos y electrónicos.



Este producto contiene material magnético. Consulte a su médico si esto puede afectar su dispositivo médico implantado.



Contiene piezas pequeñas que pueden representar un peligro de asfixia. No apto para niños menores de 3 años.

Garantía

Todos los productos Pro DG Systems cuentan con un periodo de garantía de 24 meses, el cual comienza a partir de la fecha de la factura de la primera compra.

Consulte todo lo relevante a las condiciones de garantía en la web de Pro DG Systems: https://prodgsystems.com/20-vc-garanta.html

O mediante correo electrónico: info@prodgsystems.com

Declaración de Conformidad

Pro DG Systems declara que el producto con referencia **AVIATOR LA 206 A** cumple con los objetivos expresados en las siguientes **Directivas Europeas**:

- Baja tensión 2014/35/UE.
- Compatibilidad electromagnética 2014/30/UE.
- RoHS 2011/65/UE. Sobre restricciones a la utilización de determinadas sustancias peligrosas en aparatos eléctricos y electrónicos.
- RAEE / WEEE 2012/19/UE. Sobre residuos de aparatos eléctricos y electrónicos.
- Seguridad General de los productos 2023/988/UE.

Y es conforme a las siguientes **Normas Armonizadas Europeas**:

- EN 60065:2014. Aparatos de audio, video y aparatos electrónicos análogos.
- EN 55032:2012. Compatibilidad electromagnética de equipos multimedia. Parte 1: requisitos de emisión.
- EN 55103-2:2009. Compatibilidad electromagnética. Parte 2 Inmunidad.

Ésta declaración está disponible para su solicitud en el correo electrónico: info@prodgsystems.com

O para ser descargada desde el sitio web: www.prodgsystems.com

Descripción

AVIATOR LA 206 A es el hermano menor de la familia de sistemas Line Array de la nueva **Serie AVIATOR**.

La nueva Serie AVIATOR de **Pro DG Systems** ha sido desarrollada con el propósito de ofrecer la mejor relación calidad-precio del mercado. Cuenta con un aspecto completamente modernizado, gran potencia y peso reducido gracias a la incorporación de nuevos componentes de última generación.

Diseñado en España, el nuevo AVIATOR LA 206 A es el sistema Line Array de doble 6,5" autoamplificado con la mejor relación calidad-precio del mercado.



Equipado con dos altavoces Pro DG Systems de 6,5" en un recinto sintonizado. La sección de agudos cuenta con un motor de compresión Pro DG Systems de 1/4" acoplado a una guía de ondas.

La configuración del transductor genera una dispersión simétrica y horizontal de 100º sin lóbulos secundarios en el rango de frecuencia.

AVIATOR LA 206 A cuenta con **nuevo módulo de amplificación Clase-D de última generación y DSP propio,** de uso muy intuitivo para un fácil manejo y control absoluto. El amplificador incluido cuenta con 2 canales de 1000 W RMS @ 4 Ohm.

Incorpora fuente de alimentación conmutada y sistema limitador para garantizar la protección tanto del amplificador como de los demás componentes. Incluye presets preestablecidos de fábrica.

ProDG net

El procesamiento, control y gestión remotos son realizados por medio del software ***ProDGnet***. El software ***ProDGnet*** permite una visión instantánea e intuitiva del estado de todos los sistemas, así como absoluto control de los distintos parámetros de manera individual (caja por caja).

Dispone además de **Software de predicción Ease Focus**.

Desde Pro DG Systems conocemos la importancia que tiene para los profesionales disponer de un sistema flexible, fácilmente configurable y que garantice el máximo rendimiento sonoro sin el costo de procesadores externos o cableado adicional.

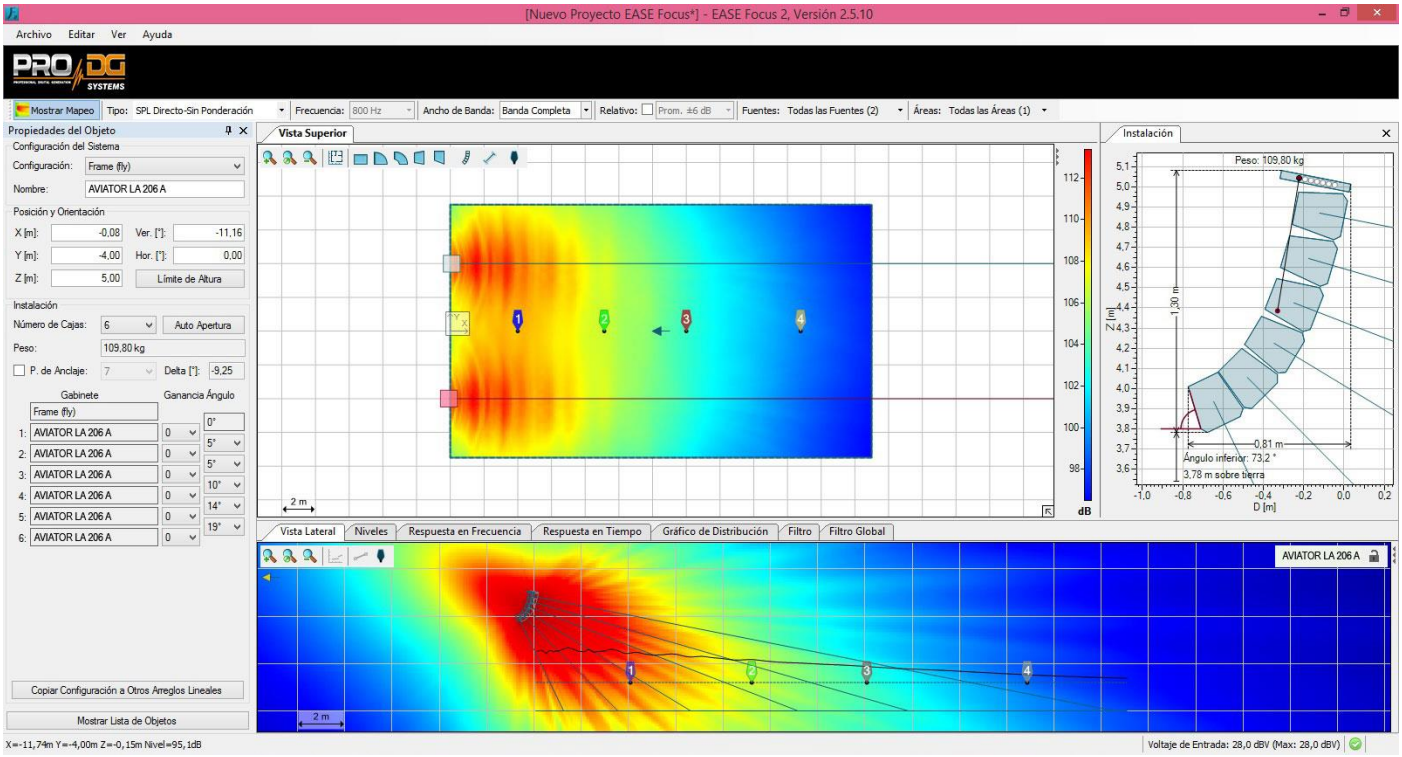

El uso conjunto del software de gestión *ProDGnet* y el software de predicción Ease Focus permite lograr dicho objetivo en segundos, logrando:

- El control de nivel SPL a distancia.
- Uniformidad de respuesta de frecuencia para todo el público.
- Dirección digital de la proyección del sonido en las áreas de escucha.
- Reducción del nivel de presión sonora en áreas que deben ser evitadas, tales como el escenario, paredes, o balcones no utilizados.
- Simplificación y agilización en los tiempos de montaje.

La construcción del sistema AVIATOR LA 206 A está realizada en contrachapado de abedul mediante mecanizado CNC, con acabado especial de poliurea resistente a impactos y a las inclemencias meteorológicas.

Su parte frontal está protegida por una robusta reja metálica y una espuma acústica.

El diseño del **hardware de vuelo** del sistema AVIATOR LA 206 A es de uso rápido e intuitivo. El bumper de vuelo permite además el uso de varias unidades en formato estacado, dispone además de bandeja para estacar hasta 2 unidades AVIATOR LA 206 A mediante barra extensible, con subwoofer, o trípode (opcional).

Fácil de transportar gracias a su diseño compacto, ligero y ergonómico, ofreciendo además un agradable impacto visual.

AVIATOR LA 206 A cuenta con todos los accesorios necesarios para el transporte y cableado completo listo para enchufar y trabajar.

La solución perfecta como PA principal, frontfill y sidefill en eventos al aire libre o instalación permanente. Ideal para trabajar en conciertos en vivo, teatros, cobertura bajo anfiteatros, lugares de culto, aplicaciones corporativas y todo tipo de eventos donde sea necesario un alto rendimiento y versatilidad.

Hoja técnica

AVIATOR LA 206 A	
Manejo de potencia	500 W RMS / 1000 W programa / 2000 W pico.
Cálculo de SPL máximo	1m / 127 dB continuos / 130 dB programa / 133 dB pico.
Impedancia nominal	8 Ohm.
Rango de frecuencia	70 - 20000 Hz.
Ángulo de dispersión	100º horizontal. 10º vertical.
Componentes de medios y graves	2 altavoces de 6,5”. Neodimio. 200 W RMS (por unidad).
Componente de agudos	1 motor de compresión de 1/4" con diafragma de 3”. Ferrita. 100 W RMS.
Corte de frecuencia para medios *	90 Hz filtro Linkwitz-riley 24 - 1200 Hz filtro Linkwitz-riley 24.
Corte de frecuencia para agudos *	1200 Hz filtro Linkwitz-riley 24 - 18 kHz filtro Linkwitz-riley 24.
Corte de frecuencia de subwoofer *	Hasta 90 Hz filtro Linkwitz-riley 24.
Amplificador	Clase D de última generación. 2 x 1000 W RMS @ 4 Ohm. Protección contra sobretensión de hasta 264 V AC, protección de salida contra sobrecarga, clip, limitador. Tipo de entrada: balanceada. Impedancia de entrada: 20000 ohms. Sensibilidad de entrada: 6.2 V (+18 dBu).
DSP	64 Bit / 48 KHz. 6 presets prestablecidos de fábrica con botón de selección en la pantalla.
Pro DG net	1 entrada Ethernet para el control por red del sistema.

Conectores	1 x XLR hembra (entrada señal), 1x XLR macho (salida link). PowerCON REAM RCAC3 (corriente).
Controles	Interruptor de encendido / apagado y volumen general. Cursor selector de presets.
Fuente de alimentación	AC 90~264V - 50 / 60HZ.
Construcción	Contrachapado de abedul mediante mecanizado CNC. Rejilla frontal de acero perforado de 1.2mm de espesor, con acabado de pintura negra en polvo electrostática secada al horno. Incluye espuma acústica.
Pintura	Acabado especial de poliurea resistente a impactos y a las inclemencias meteorológicas. Color negro (estándar).
Dimensiones (alto x ancho x largo)	256 x 603 x 377mm (10,08 x 23,74 x 14,84in).
Peso	21 Kg (43,30 lbs) neto / 23 Kg (50,71 lbs) con embalaje.

***** No respetar los cortes de frecuencia sugeridos en las distintas vías puede ocasionar la rotura de los distintos componentes.

Especificaciones arquitecturales

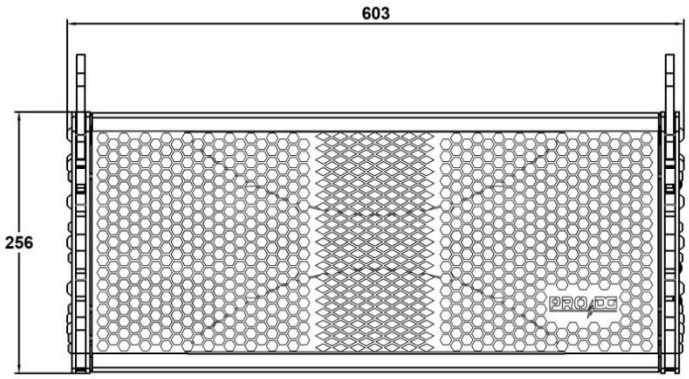

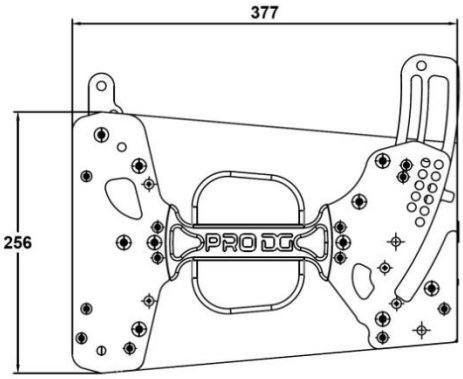

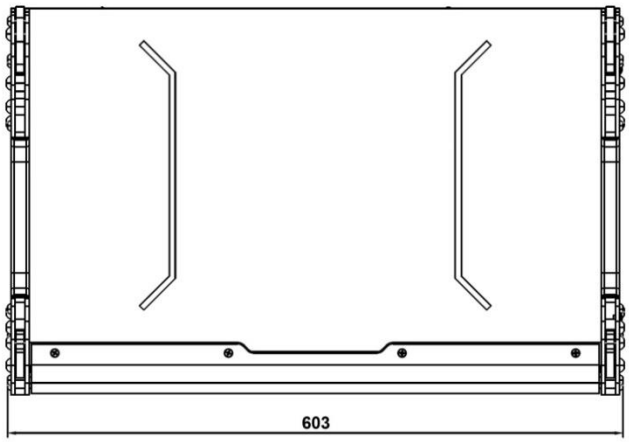

Todas las medidas expresadas en milímetros (mm).

Guía de usuario. Primeros pasos

Encendido / apagado

El encendido de cualquier sistema de sonido ha de hacerse de atrás hacia delante. Encienda primero las fuentes tales como reproductores de CD, luego el mezclador, después los procesadores y finalmente las cajas autoamplificadas. Si se dispone de varias cajas autoamplificadas es recomendable encenderlas secuencialmente una a una.

Al apagar el sistema de sonido siga el proceso inverso, apagando las cajas autoamplificadas antes que cualquier otro elemento del sistema.

Desconecte el aparato mediante el enchufe de red. Tanto el conector de alimentación como el enchufe deben estar siempre accesibles y nunca deben cubrirse o bloquearse.

Para desconectar la alimentación, retire el cable tipo Powercom del conector de corriente localizado en el amplificador del equipo, realice esta operación en todas las cajas.

Importante: no desconecte el equipo cuando se está reproduciendo música.

Limitador

El amplificador de AVIATOR LA 206 A dispone de sistema limitador para proteger el equipo.

Un nivel excesivo hace sonar mal el equipo, provocando fatiga auditiva, con el consiguiente daño para la salud.

Ecualización

Este equipo no necesita ecualizadores adicionales. En cualquier caso, no se recomienda valores superiores a +3dB.

El control y gestión remotos son realizados por medio del software ***ProDGnet*** (ver página 18 para más información).

Sobrecalentamiento

El amplificador dispone de sistema de refrigeración mediante la incorporación de placa disipadora de aluminio y ventilación forzada. En caso de sobrecalentamiento el amplificador se muteará para protegerse. En la mayoría de los casos bastará con dejar enfriar la unidad para que vuelva a funcionar correctamente.

Debe asegurarse que las rejillas de ventilación estén libres de polvo y suciedad, así como evitar la obstrucción de las mismas.

Guía de usuario. Solución de problemas

Problema	Causa	Solución
La unidad no suena.	1. La fuente de señal no está enviando señal por el cable. 2. Cable defectuoso.	1. Comprobar en el indicador de salida del mezclador que la señal está siendo enviada. 2. Asegúrese de que los cables están conectados correctamente. En caso afirmativo; utilice otro cable.
La unidad no suena a su nivel máximo.	1. El mezclador o fuente de señal tienen salida insuficiente. 2. Posible sobrecalentamiento de la unidad.	1. Si utiliza un mezclador, asegúrese de usar salida balanceada, si la tiene. Utilice un mezclador o fuente de señal con mayor nivel de salida. 2. Baje el nivel máster de la mesa.
Señal de sonido distorsionada	El mezclador u otra señal está distorsionando.	Baje el nivel general de salida del mezclador o la ganancia de los canales. Compruebe que la fuente de señal está bien.
Señal de sonido distorsionada y muy alta.	El sistema está siendo sobrecargado con demasiada señal de entrada y ha alcanzado su máxima potencia.	Baje el nivel de salida del mezclador.
Ruido cuando la unidad está conectada a un mezclador.	1. Probablemente la salida tiene salida no balanceada. Están siendo utilizados cables de no balanceado a balanceado mal construidos. 2. Las conexiones a la red eléctrica no son correctas. 3. El cable de señal es demasiado largo o está demasiado próximo a la línea de AC.	1. Comprobar salida y sustituir el cableado. 2. Conecte el mezclador y la caja autoamplificada a la misma toma de corriente. 3. Use un cable de señal lo más corto posible y evite que esté demasiado cerca del cable de corriente AC.

Ruido o zumbido cuando controles de luz son usados en el mismo entorno.	1. El sistema de sonido está conectado a la misma fase que el de luces. 2. Los cables de sonido están demasiado cerca de los de luces.	1. Conecte el sistema de sonido y el de luces a distintas fases. Solicite la ayuda de un electricista. 2. Aleje los cables de audio de los cables de luces.
El sistema no se enciende a pesar de que el cable de corriente está correctamente conectado, tanto a la red, como a la caja.	1. Cableado en mal estado. 2. Fusible interno fundido.	1. Revise los cables, conectores y toma de alimentación con un comprobador o multímetro. 2. Contacte con su distribuidor Pro DG Systems, o profesional autorizado para realizar la reparación.



Ante cualquier problema o duda técnica sobre productos Pro DG Systems; contacte con nuestro departamento de asistencia técnica en: sat@prodgsystems.com

Altavoces

AVIATOR LA 206 A cuenta con dos altavoces Pro DG Systems de 6,5” con imán de neodimio, encargados de reproducir bajas y medias frecuencias.







Características principales
Potencia de 200 W RMS / 400 W programa
Sistema de refrigeración optimizado
Circuito magnético optimizado
Optimizado para ofrecer gran rendimiento de graves / medios

Motor de compresión

La sección de agudos del AVIATOR LA 206 A cuenta con un motor de compresión Pro DG Systems de 1/4” con diafragma de 3”e imán de ferrita, encargado de reproducir altas frecuencias.



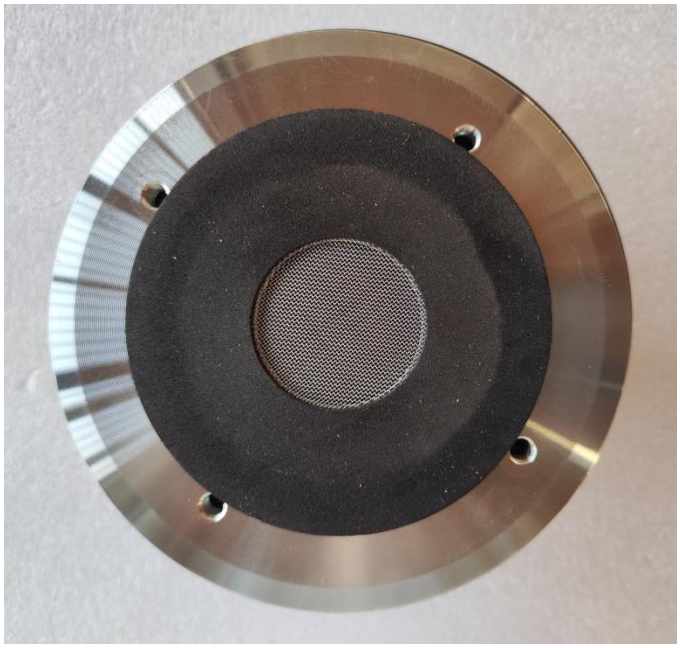

Características principales
Potencia de 100 W RMS / 200 W programa
Motor FEM con diafragma de 3”optimizado
Diseño HF de última generación

Bocina

El motor de compresión del AVIATOR LA 206 A se encuentra acoplado a una bocina, específicamente diseñada para lograr el máximo rendimiento y calidad acústica en la parte de altas frecuencias.







Fabricada en fibra de vidrio (BMC) y poliuretano (PU2). La combinación de ambos materiales permite obtener una bocina de gran resistencia y bajo peso, otorgando además un perfecto empaste entre medias y altas frecuencias.

Amplificador

AVIATOR LA 206 A cuenta con **nuevo módulo de amplificación Clase-D de última generación y DSP propio,** de uso muy intuitivo para un fácil manejo y control absoluto. El amplificador incluido cuenta con 2 canales de 1000 W RMS @ 4 Ohm.

Tipo de entrada: balanceada. Impedancia de entrada: 20000 ohms.

Sensibilidad de entrada: 6.2 V (+18 dBu).

Fuente de alimentación conmutada con protección contra sobretensión de hasta 264 V AC, protección de salida contra sobrecarga y sistema limitador para garantizar la protección tanto del amplificador como de los demás componentes. Incluye presets preestablecidos de fábrica.



1. Interruptor encendido / apagado.
2. Conector Powercom para salida de corriente (link).
3. Conector Powercom para entrada de corriente.
4. Portafusible.
5. Indicadores:
   * Peak: indicador de sobrecarga de la señal de entrada.
   * Limit: indicador de activación del limitador.
   - Indicador de -6dB: se ilumina cuando hay señal de entrada ≥-6dB.
   - Indicador de -24dB: se ilumina cuando hay señal de entrada ≥-24dB.
   * Signal: indicador de señal.
6. Menu: pulsador de entrada al menú.
7. Pantalla LCD.
8. Exit: pulsador para salir del menú o subir un nivel en la jerarquía.
9. Line IN: entrada de señal balanceada.
10. Line OUT: salida de señal balanceada.
11. Network: entrada para red Ethernet (ProDGnet).
12. Control de volumen.
13. DSP: permite ajustar ganancia, selección de presets y ajustes del sistema.

DSP. *ProDGnet*

El procesamiento, control y gestión remotos son realizados por medio del software ***ProDGnet***.

El software ***ProDGnet*** permite una visión instantánea e intuitiva del estado de todos los sistemas, así como absoluto control de los distintos parámetros de manera individual (caja por caja).

Para operar el Software de Control en su PC, el primer paso antes de iniciar el proceso de instalación del mismo será: elegir la versión adecuada al sistema operativo del PC con el que vaya a trabajar. Para más información contacte con nuestro departamento de asistencia técnica en: sat@prodgsystems.com

Una vez obtenida la versión adecuada y al iniciar el proceso de instalación de la misma, aparecerá el siguiente menú:

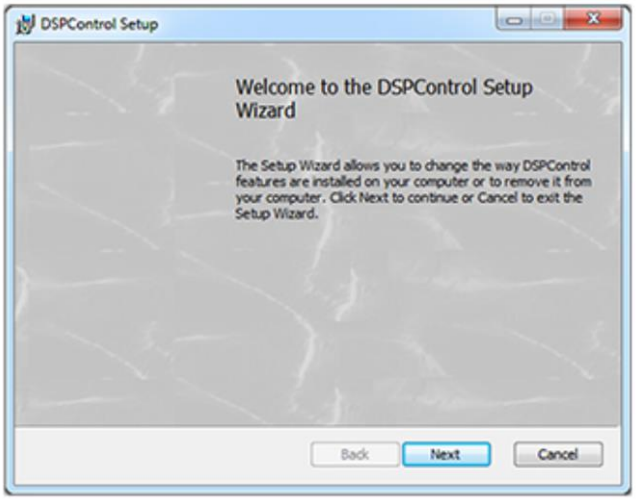

Al finalizar el proceso de instalación, se creará un acceso directo al Software de Control en su escritorio:

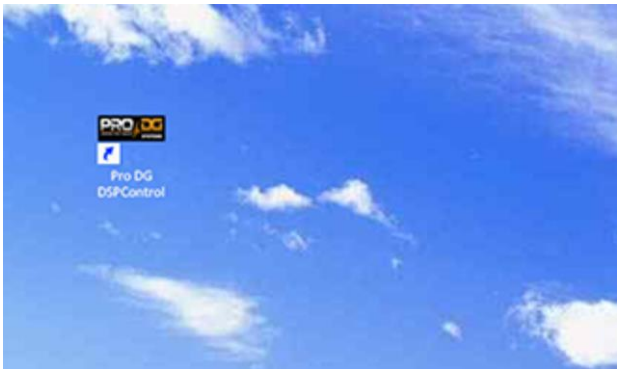

Antes de iniciar el Software de Control, no olvide conectar el sistema de sonido vía Ethernet.



Al iniciar el programa se mostrará el siguiente menú:

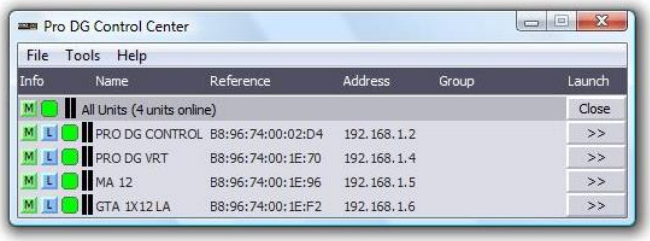

Haga clic en el botón  de la unidad con la que desee trabajar.

Tras seleccionar la unidad con la que desea trabajar, aparecerá el siguiente menú principal:

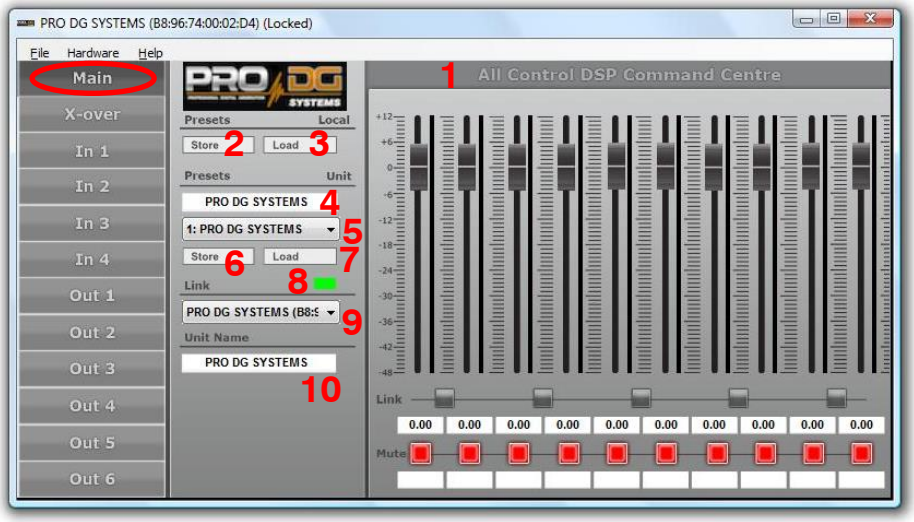

En este menú puede ajustar la Ganancia de Entradas y Salidas (1). El apartado Store (2) para guardar presets en su PC. Load (3) para cargar presets desde su PC a la unidad. Preset Name (4) para establecer el nombre del preset. Pop up Window (5) para visualizar todos los presets almacenados en la unidad.

Más abajo encontrará una segunda ventana Store (6), la cual se utiliza para guardar (sobrescribir) cualquier cambio realizado en el preset seleccionado y Load (7) para cargar los presets guardados en la unidad.

El rectángulo (8) aparecerá en color rojo si la unidad no está conectada al PC, o en color verde cuando está conectada.

Link (9) indica la versión que está utilizando. Unit Name (10) muestra el nombre de la unidad.



En el submenú X-over encontramos: Output Level (1) para visualizar el nivel de salida. Link (2) para enlazar las salidas 1 y 2, o salidas 3 y 4, o salidas 5 y 6, el color celeste indica la activación. Mute (3) para silenciar, activado cuando se muestra en color rojo. Phase Invert (4) para invertir la fase, activado cuando se muestra en color celeste.

Cross-Over (5) dividido en seis secciones: (A) Para establecer la frecuencia. (B) Para asignar el tipo de filtro y dB/oct. (C) Para asignar el corte de frecuencia superior. (D) Para seleccionar el tipo de filtro (butterworth, bessel y linkwitz-riley. (E) Ganancia (desde 0 dB hasta +12 dB). (F) Delay.

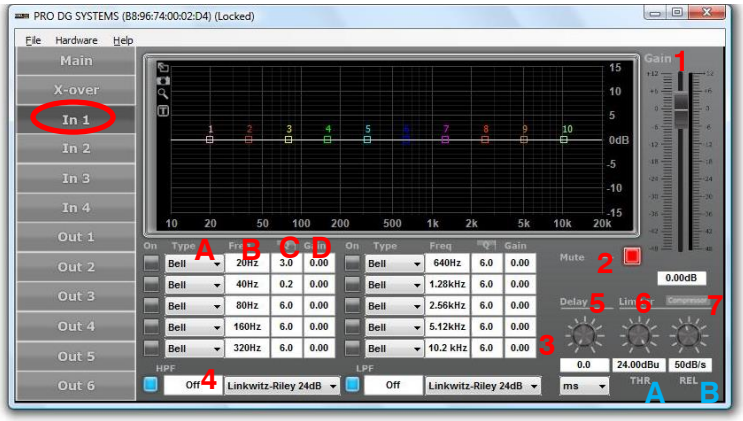

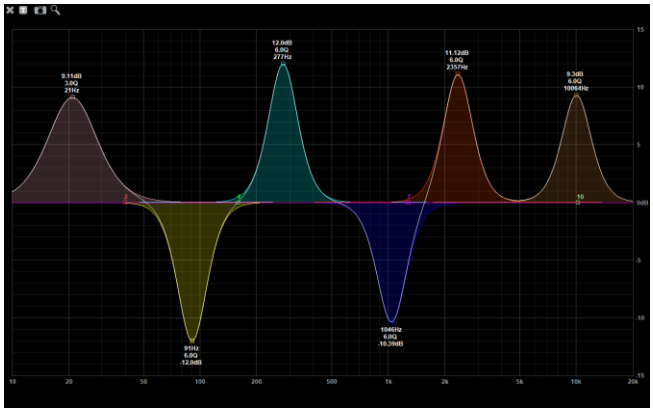

En el submenú In 1 (Entrada 1) podemos gestionar: Input Gain (1) Ganancia de entrada. Mute (2) activado cuando se muestra en color rojo. Parametric Values (3) Diez valores que se dividen en: Tipo de filtro (A) (Bell, Notch, AllPass, LowSelf, HighSelf, BandPass, HighPass y LowPass). Frecuencia (B). Ancho de Banda (C). Ganancia (D).

HPF (4) para aplicar un filtro en la entrada. Delay (5) aplicado en metros, segundos, milisegundos, pies, pulgadas, milímetros y milésimas de pulgadas. Limiter (6) dividido en: THR (Thershold) (A) desde -48 dBu hsta 24 dBu. REL (Release) (B) desde 10 dB/s hasta 100 dB/s.

Al hacer clic en Compressor (7) aparecerá esta ventana:
Permite ajustar distintos valores del compresor.

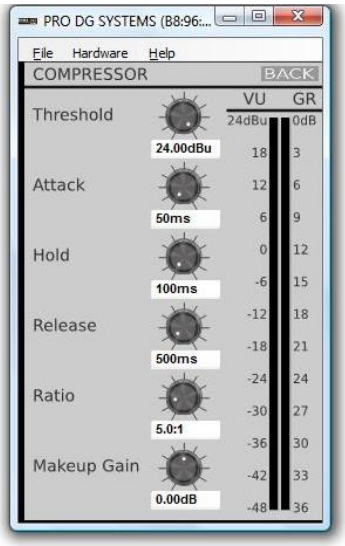

Los distintos subapartados descritos en In 1 (Entrada 1) son iguales en las distintas Entradas.

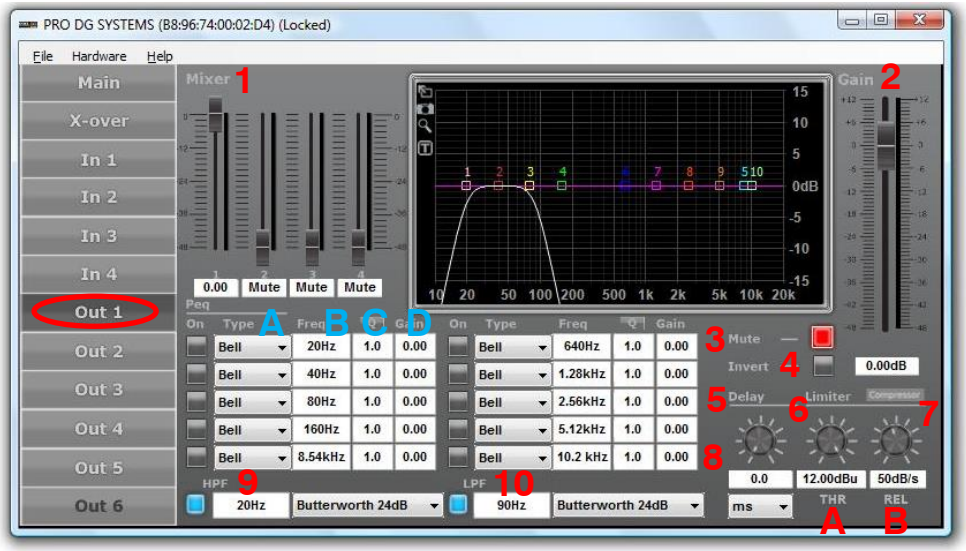

En el submenú Out 1 (Salida 1) podemos gestionar: Mixer (1) para asignar la entrada. Ganancia (2). Mute (3) activado cuando se muestra en color rojo. Invert (4) para invertir la fase. Delay (5) aplicado en metros, segundos, milisegundos, pies, pulgadas, milímetros y milésimas de pulgadas. Limitador (6) dividido en: THR (Thershold) (A) desde -48 dBu hasta 24 dBu. REL (Release) (B) desde 10 dB/s hasta 100 dB/s. Compresor (7). Parametric Values (8) Diez valores que se dividen en: Tipo de filtro (A) (Bell, Notch, AllPass, LowSelf, HighSelf, BandPass, HighPass y LowPass). Frecuencia (B). Ancho de Banda (C). Ganancia (D).

HPF (9) y LPF (10) donde aparecen los cortes de frecuencia en la sección Crossover.

Los distintos subapartados descritos en Out 1 (Salida 1) son iguales en las distintas Salidas.

A continuación se detallan las diferentes pestañas que puede encontrar en la barra superior del menú principal:

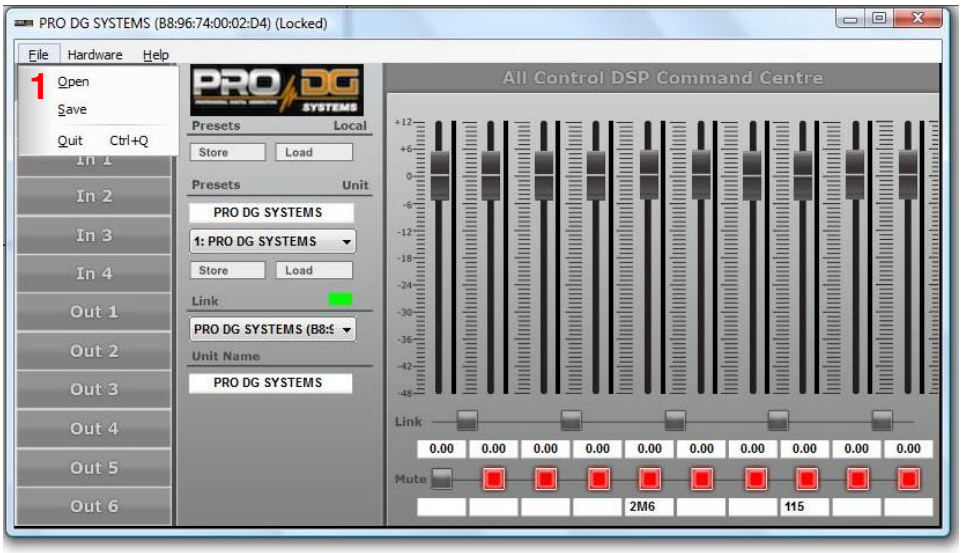

File (1) donde encontraremos: Open (para abrir diferentes archivos). Save (para guardar un archivo). Quit (para salir).

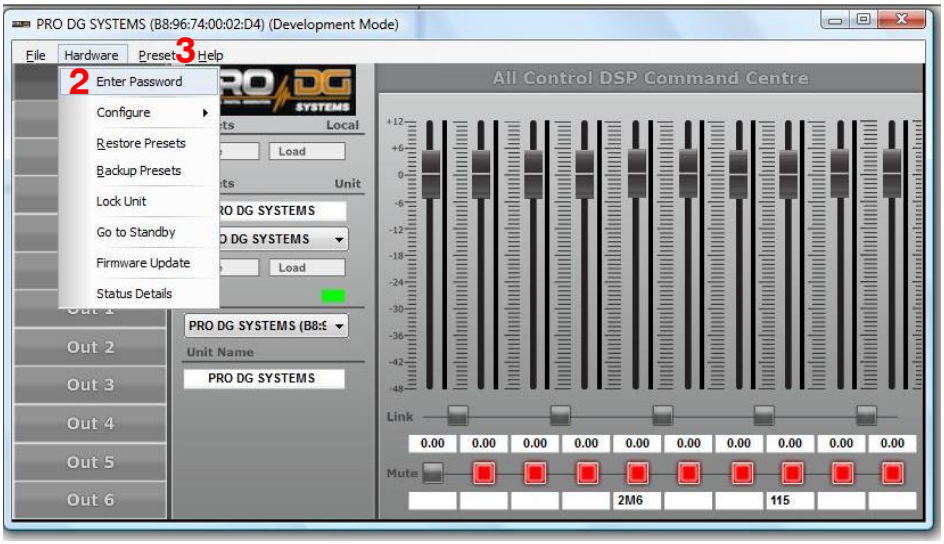

Hardware (2) donde encontraremos: Enter Password (para introducir la contraseña de acceso que nos permite la gestión del software, para más información contacte con el departamento de asistencia técnica en: sat@prodgsystems.com).

Configure, donde se encuentran las siguientes subsecciones: Change Password (para cambiar la contraseña de acceso). Network Settings (para asignar la IP de forma automática o manual). Adm. Rights (disponible únicamente si cuenta con la contraseña provista por el departamento de asistencia técnica de Pro DG Systems. User Rights (derechos del usuario). Locked Rights (derechos del fabricante asignados al usuario). Power On Preset (para seleccionar donde aparece la unidad cuando es encendida o apagada). Real-Only Preset Range (para establecer el preset con el que aparece la unidad. Output Mode (para seleccionar las salidas en mono o estéreo). Routing (enrutamiento).

Restore Preset (para restablecer presets que están guardados en el archivo). Backup presets (para hacer una copia de seguridad). Lock Unit (para bloquear la unidad). Go to standby (para dejar la pantalla en modo de espera). Firmware Update (para actualizar la versión de firmware. EN NINGÚN CASO actualice el firmware sin la autorización previa de Pro DG Systems y sin haber guardado todos los presets previamente). Status Details (para ver en directo el estado de la unidad).

Preset (3) donde encontraremos: Password and Access Rights (Contraseña y Derechos de Acceso).

DSP. Selección de presets desde la propia unidad

Existe la posibilidad de seleccionar cualquiera de los presets que se encuentren almacenados en la unidad DSP, directamente desde el amplificador de AVIATOR LA 206 A. Para ello, siga los siguientes pasos:

1. Conecte el sistema a la red eléctrica y presione el botón en posición de encendido (ON).

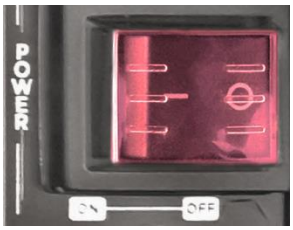

2. Aparecerá en la pantalla el preset seleccionado en la unidad;

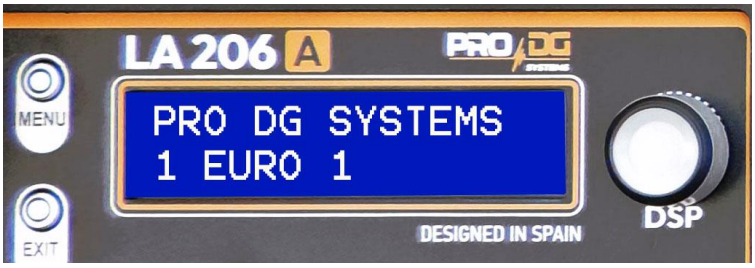

3. Para cambiar de preset: en primer lugar, pulse el botón Menú (1), esto hará que la pantalla aparezca tal y como se muestra en la siguiente imagen;

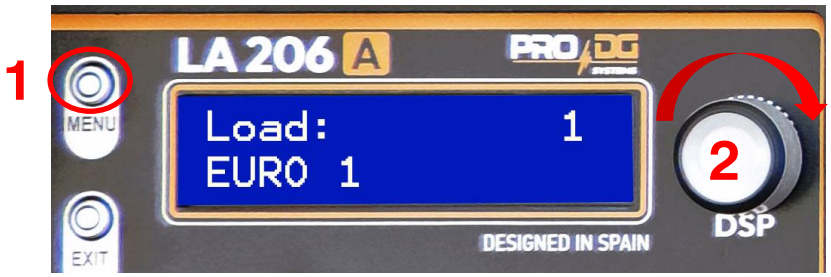

Gire el botón DSP (2) a la derecha para navegar por los distintos presets almacenados en la unidad:

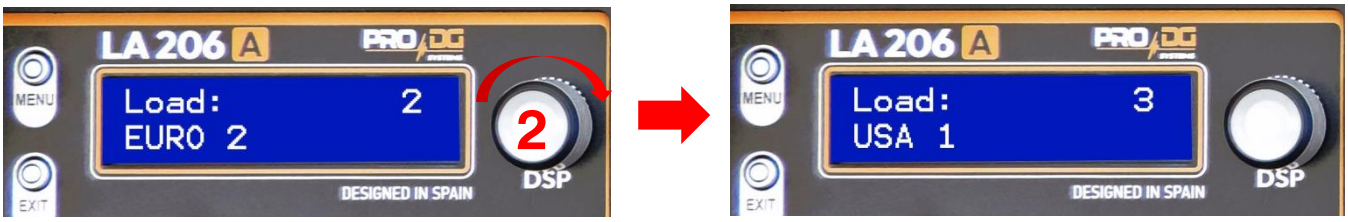

4. Para seleccionar el preset deseado: presione una vez el botón DSP, esto hará que la pantalla aparezca tal y como se muestra en la siguiente imagen:

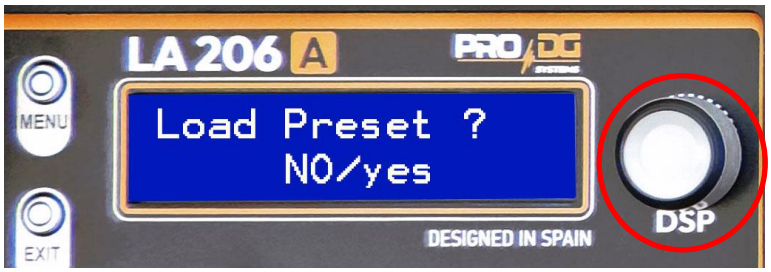

Gire el botón DSP a la derecha para que la palabra “YES” se visualice en letras mayúsculas:

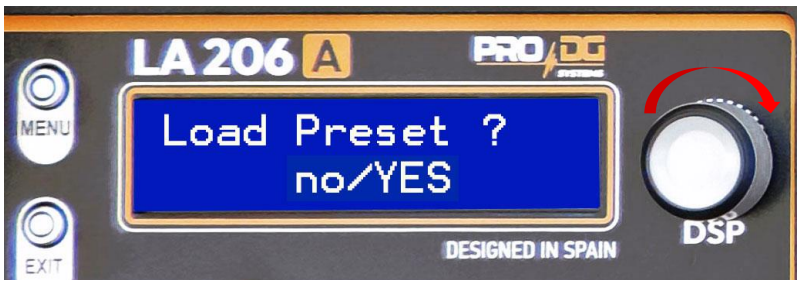

Y, para finalizar; presione una vez el botón DSP. Esto hará que el preset seleccionado aparezca en pantalla.

***** Ejemplo de cómo se muestra en pantalla el Preset nº2 (EUR2), cuando está seleccionado



Los presets incluidos de fábrica han sido desarrollados a partir del feedback recibido por parte de profesionales que trabajan con nuestros sistemas en todo el mundo, teniendo en cuenta las preferencias acústicas en cada continente y, a modo de síntesis, los presets incluidos de fábrica para AVIATOR LA 206 A son los siguientes:

- Preset nº1: **EUR1**; preset basado en las preferencias acústicas del continente europeo. Se caracteriza por ofrecer el máximo equilibrio posible entre las distintas vías, con un ligero realce en la vía de medios-agudos, ideal para la reproducción de música en directo.

- Preset nº2: **EUR2**; mismo concepto que el EUR1 pero con mayor atenuación en la vía de agudos. Ideal para la reproducción de música en vivo donde sea necesario un preset menos energético.

- Preset nº3: **USA1**; preset basado en las preferencias acústicas del continente americano. Se caracteriza por ser el preset más energético entre todos los incluidos en la unidad, con mayor realce en la vía de medios-agudos.

- Preset nº4: **USA2**; mismo concepto que el USA1 pero con mayor atenuación en la vía de medios-agudos.

- Preset nº5: **CHN1**; preset basado en las preferencias acústicas del continente asiático, con mayor atenuación en la vía de medios respecto a los anteriores presets. Con este preset se pretende evitar la fatiga acústica cuando el público escucha el sistema a alto volumen durante un tiempo prolongado.

- Preset nº6: **CHN2**; mismo concepto que el CHN1 pero con mayor atenuación en la vía de medios-agudos. Es el preset con mayor atenuación en la vía de medios-agudos entre todos los incluidos en la unidad.

* El orden de los presets que aparece por defecto en la unidad puede variar en función de la región donde se suministre el sistema, manteniendo las características comentadas de cada preset.

Queda a disposición del usuario del sistema la elección del preset que más se ajuste a las necesidades acústicas del evento.



Ante cualquier problema o duda técnica sobre productos Pro DG Systems; contacte con nuestro departamento de asistencia técnica en: sat@prodgsystems.com

Hardware de vuelo. Indicaciones de seguridad



Antes de volar el sistema es obligatorio tener en cuenta las siguientes indicaciones de seguridad:

- Realice siempre una inspección visual y funcional de los distintos componentes antes de su uso. En caso de duda sobre el correcto funcionamiento y seguridad de los componentes, éstos deberán retirarse de su uso inmediatamente.

- El Bumper de vuelo de AVIATOR LA 206 A (referencia: FB LA 206), está diseñado para soportar hasta un máximo de 16 unidades AVIATOR LA 206 A. En ningún caso se deberá exceder el mencionado número de unidades.

- En caso de utilizar el sistema en formato estacado sobre subwoofer; el número máximo permitido de cajas apilables será de 6 unidades. Asegure siempre el array al subwoofer mediante el uso de eslingas.

- El colgado de las cajas debe ser efectuado por profesionales con el conocimiento adecuado de los componentes y herrajes a utilizar. Este proceso ha de ser realizado al menos por 2 personas.

- Es responsabilidad de la persona o equipo que instala el sistema asegurarse de que los puntos de suspensión / fijación sean adecuados para el uso previsto.

- Se acepta de manera estandarizada la aplicación de factores de seguridad de 5:1 para los recintos y partes estáticas. Para aquellos elementos sometidos a fatiga por causa de la fricción y variaciones en los esfuerzos a los que se someten, se deben cumplir los siguientes factores de seguridad; 5:1 para las eslingas de cable de acero, 4:1 para eslingas de cadena de acero y 7:1 para eslingas de poliéster. Esto supone que un elemento con una tensión de rotura de 1000 Kg, podrá ser sometido a una carga estática de trabajo de 200 Kg (factor de seguridad 5:1) y dinámica de tan sólo 142 Kg (factor de seguridad 7:1).

- Cuando se cuelgue un sistema, la carga de trabajo debe ser inferior a la resistencia de cada punto individual de anclaje, así como de cada recinto.

- Al suspender elementos del techo u otras estructuras, se deben extremar las precauciones calculando previamente su resistencia. Nunca se deben colgar sistemas de sonido en estructuras que no garanticen plenas garantías de seguridad.

- Cuando los polipastos estén en funcionamiento (al elevar el sistema), asegúrese de que no haya nadie directamente debajo o cerca de la carga.

- Bajo ninguna circunstancia escale o se cuelgue al conjunto array 

- Será necesario fijar en distintos puntos aquellos sistemas que se encuentren sometidos a rachas de viento, para evitar el balanceo de los mismos. En ningún caso se recomienda volar sistemas que se encuentren sometidos a fuertes rachas de viento.

- No debe aceptarse ningún riesgo en cuestión de seguridad pública. Es responsabilidad de la persona o equipo de personas que realice el montaje dotarse de elementos de seguridad personal, tales como casco, guantes, calzado de seguridad, etc, para realizar esta tarea. Así como de la correcta señalización del espacio en el que se está trabajando.

- Todos aquellos accesorios empleados para volar un sistema de sonido Pro DG Systems no proporcionados por Pro DG Systems son responsabilidad del usuario o usuarios.

En ningún caso Pro DG Systems será responsable de los daños causados por un incorrecto uso del sistema de volado por parte del usuario o usuarios, tanto daños físicos contra las personas, como daños en el producto o en las instalaciones anexas. Así como por el incumplimiento de las indicaciones de seguridad previamente indicadas.

Hardware de vuelo. Componentes

Desde Pro DG Systems conocemos la importancia que tiene para el profesional realizar la instalación de los distintos sistemas de manera sencilla, rápida y segura. El sistema de vuelo de AVIATOR LA 206 A ha sido diseñado para garantizar tales propósitos. A continuación se detallan los distintos componentes:

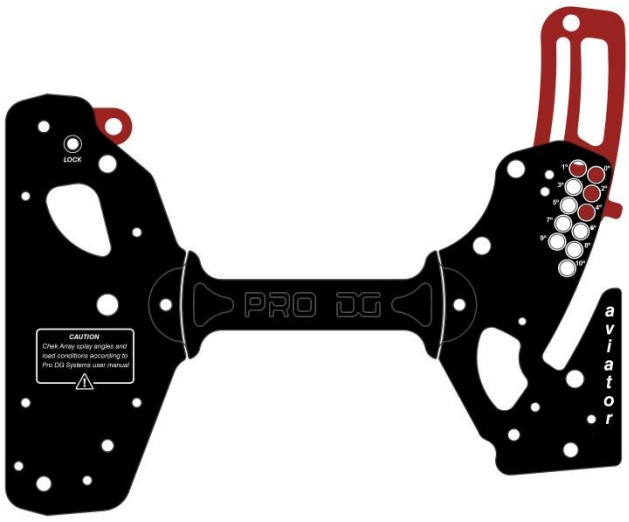

Herrajes

Integrados en el propio chasis de la caja.

Disponen de levas retráctiles, la liberación y fijación de las mismas se realizan mediante la extracción / inserción de los pines en los distintos puntos alojados para tal fin.

Los herrajes traseros cuentan con distintos puntos que permiten la angulación individual de cada caja. Por defecto, cada caja se sirve colocada en el punto “0” (grado de angulación cero).

FB LA 206

Fabricado en acero de alta resistencia con acabado de pintura negra en polvo electrostática secada al horno.

Permite elevar hasta un máximo de 16 unidades AVIATOR LA 206 A. Sirviendo además de base de fijación para utilizar el sistema en formato estacado sobre subwoofers.

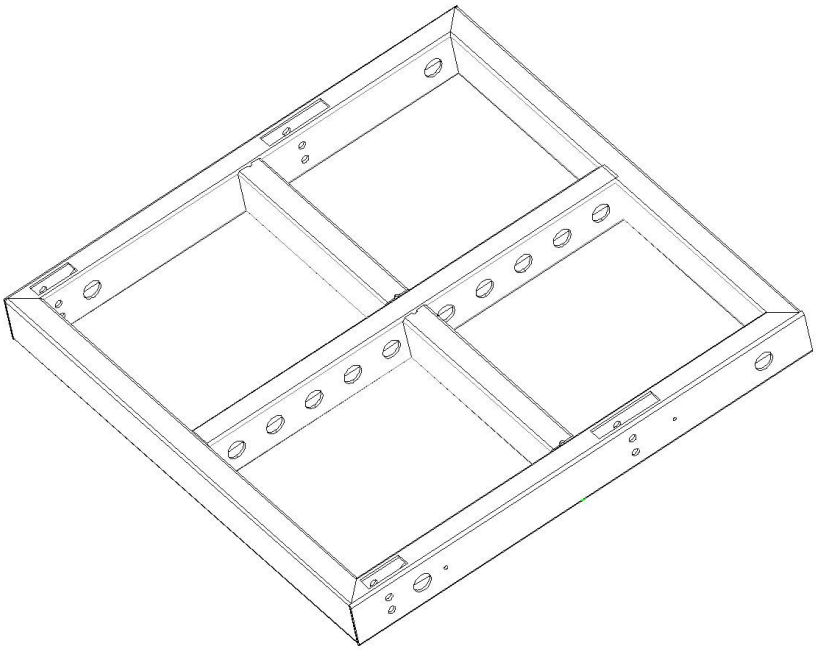

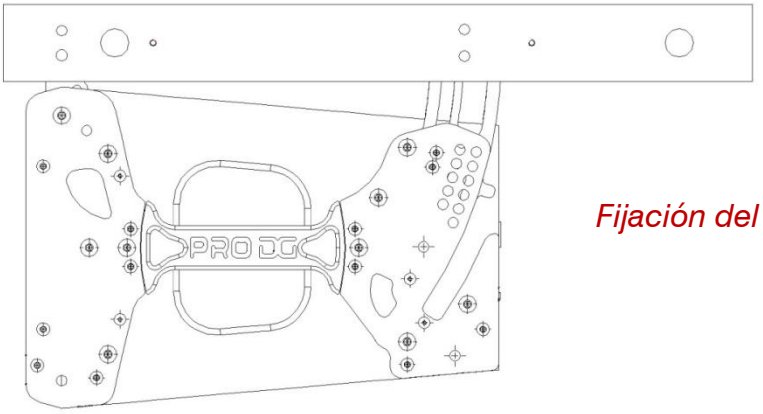

Fijación del bumper a la caja.

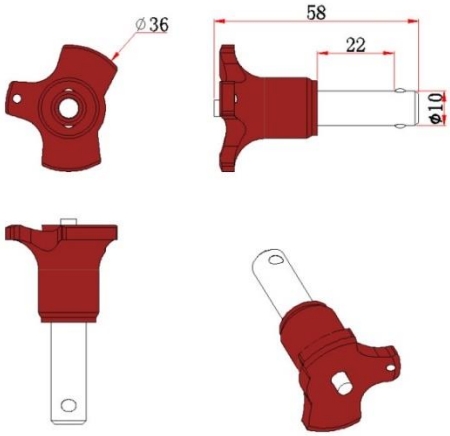

Pines

Permiten fijar la caja a los distintos componentes, así como la combinación entre varias cajas para formar el array.

Disponen de sistema de extracción / inserción de seguridad mediante pulsador de bloqueo.

Nota: las especificaciones de estos componentes pueden variarse sin aviso previo. Para estar al tanto de las últimas modificaciones le recomendamos que consulte periódicamente la web de Pro DG Systems.

Cómo volar el sistema

Importante: antes de volar el sistema, lea detenidamente el sub-apartado “Indicaciones de seguridad”, localizado en el apartado “Hardware de vuelo” (páginas 27 - 28).

1 Retire los pines de fijación situados en los herrajes delanteros y traseros para liberar las levas.

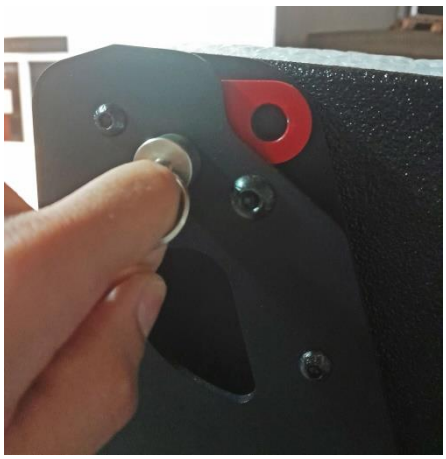

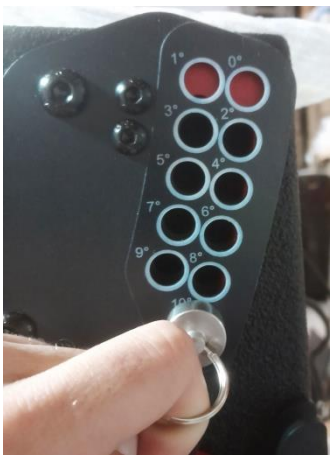

2 Despliegue las levas hacia arriba y fíjelas de nuevo utilizando los pines. En los herrajes traseros; fije la leva en la graduación deseada, el punto “0” supone un grado de angulación cero.





3 Instale el bumper de vuelo a la caja utilizando los pines de fijación.

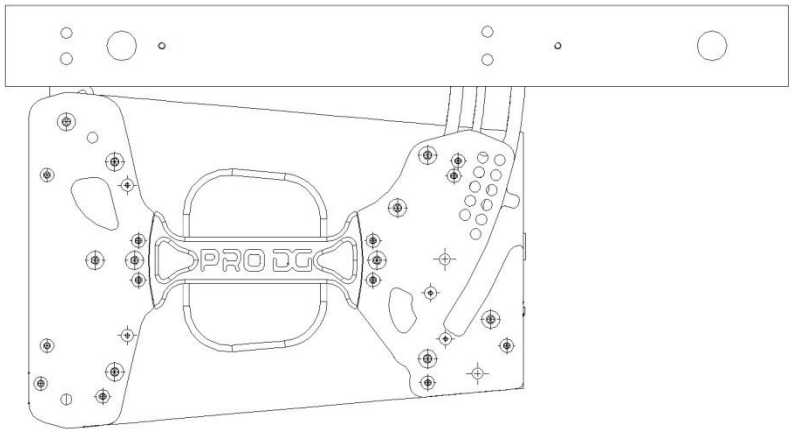

4 A continuación, repita el paso 2 para fijar las siguientes cajas.

El diseño de las levas incluidas en los herrajes traseros impide el balanceo descontrolado a la hora de desmontar la última caja del conjunto array.



Nota: utilice el patín de transporte TR LA 206 para facilitar la elevación del sistema desde el suelo; apilando en primer lugar las cajas al patín e instalando en último lugar el bumper de vuelo.

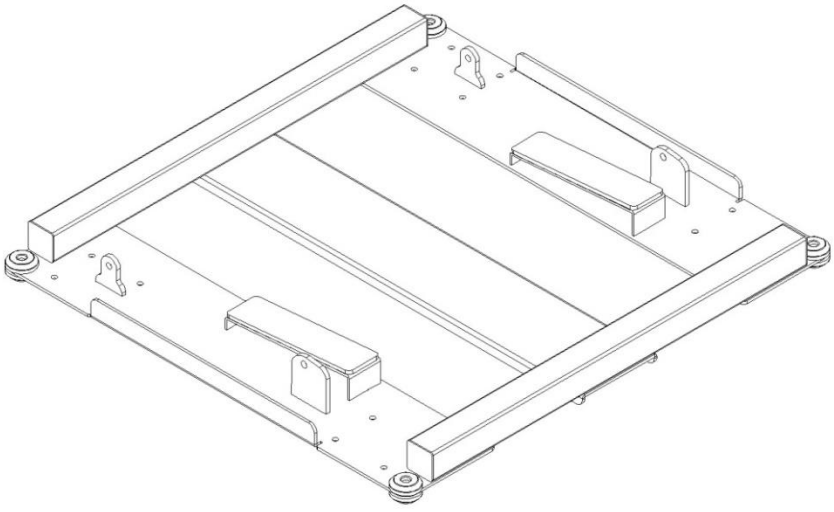

Uso en formato estacado

En caso de estacar el array sobre subwoofer, será necesario asegurar el mismo mediante el uso de eslingas. En cualquier caso, no se recomienda estacar más de 6 unidades AVIATOR LA 206 A.

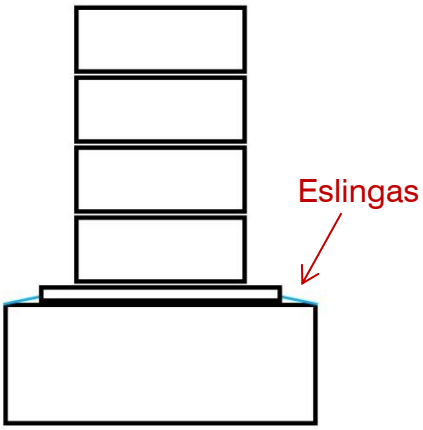

Mediante el uso del patín de transporte TR LA 206. Simplemente situando el conjunto de cajas apiladas en el patín sobre el subwoofer **(1)**. Una vez situado; será necesario apretar los pedales de freno del patín **(2)**, así como asegurar el array al subwoofer mediante el uso de eslingas **(3)**

En cualquier caso, no se recomienda estacar más de 6 unidades AVIATOR LA 206 A.



Mediante el uso de bandeja de soporte: permite estacar hasta 2 unidades AVIATOR LA 206 A mediante barra extensible, con subwoofer, o trípode.



Software de predicción. Ease Focus

En Pro DG Systems sabemos que fabricar cajas acústicas de alta calidad es una parte importante del trabajo. La garantía de poder utilizar los sistemas adecuadamente, es la otra parte fundamental de nuestro trabajo realizado. Las buenas herramientas marcan la diferencia para lograr un óptimo uso de los sistemas.

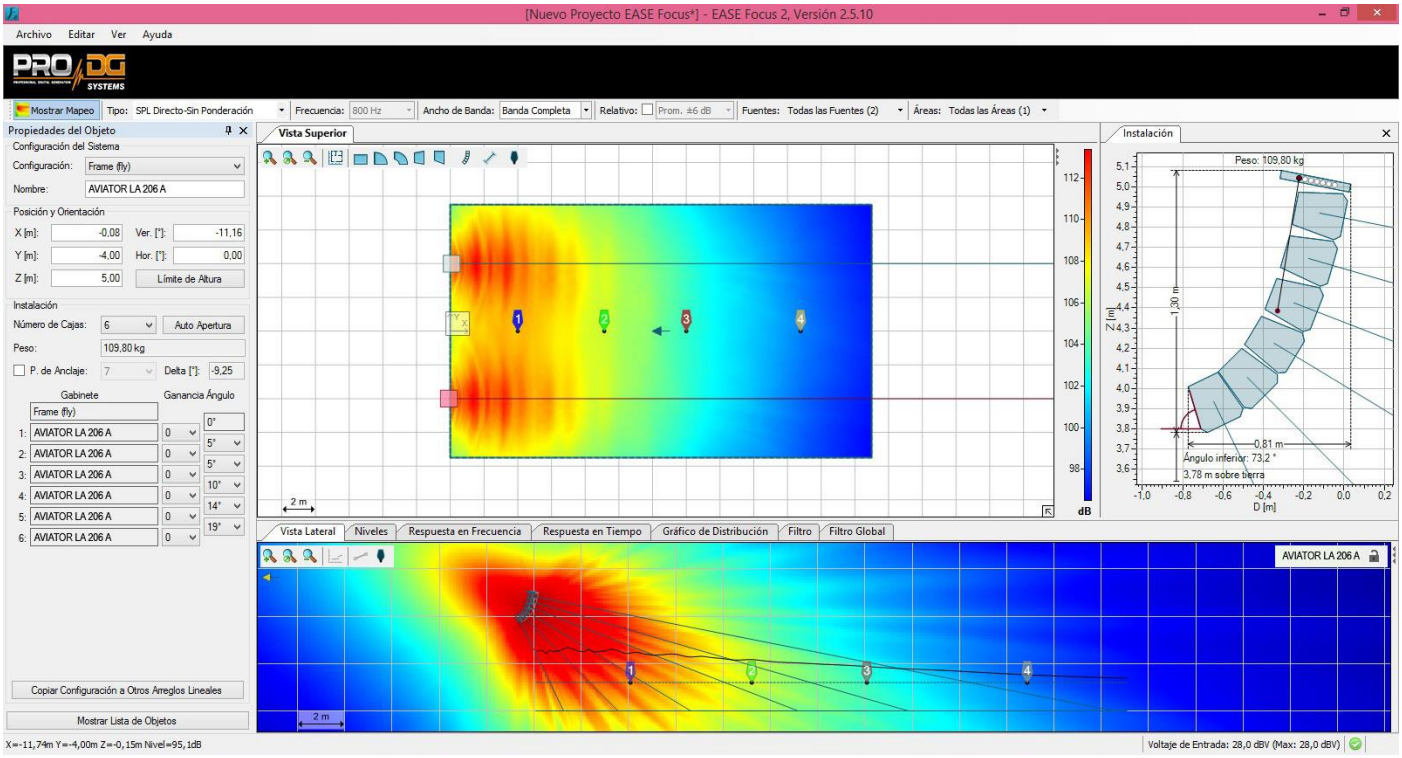

AVIATOR LA 206 A dispone de Software de predicción Ease Focus V3 con el cual podemos simular el comportamiento de diferentes sistemas en distintos lugares y circunstancias, así como obtener información sobre cobertura, frecuencia, SPL y comportamiento general del sistema, de una manera sencilla y cómoda para el usuario. Es muy sencillo de manejar y disponemos de cursos de entrenamiento para los usuarios de productos Pro DG Systems. Para más información consulte con nuestro servicio técnico en: sat@prodgsystems.com

El software de predicción Ease Focus puede ser descargado directamente desde la web de Pro DG Systems: https://prodgsystems.com/19-scrpt-software.html

Puede descargar la guía de usuario del software Ease Focus 3 aquí

Encontrará los archivos GLL para simular el comportamiento de AVIATOR LA 206 A en: www.prodgsystems.com

Accesorios

TR LA 206

Patín de transporte para cuatro unidades AVIATOR LA 206 A.

Cuenta con acabado resistente a impactos y a las inclemencias meteorológicas.

Dispone de sistema de freno y hendiduras para la fijación del mismo mediante eslingas, etc.

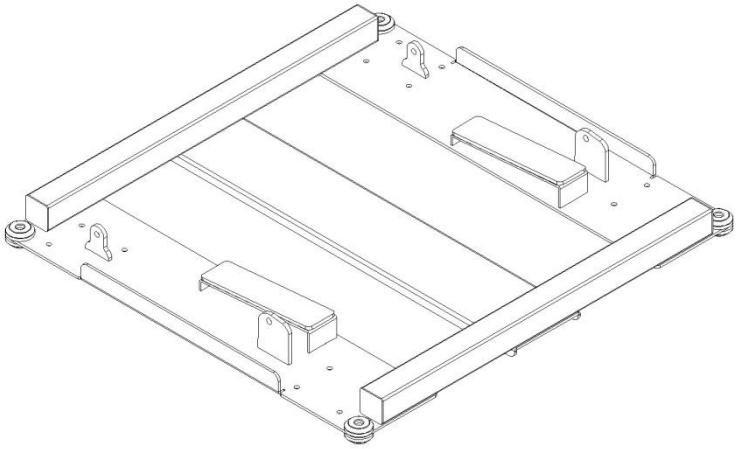

CV LA 206

Funda de protección para cuatro unidades AVIATOR LA 206 A.

Fabricada en material impermeable. Cuenta con bolsillo trasero para almacenamiento del cableado.





Cableado completo del sistema listo para funcionar.



AVIATOR LA 206 A

PRO DG SYSTEMS INTERNATIONAL
P.I. Santa Bárbara. C/ Aceituneros nº 5.
41580 Casariche (Sevilla), Spain
Tel: +34 954 011 095
Cel: +34 678 548 947
export@prodgsystems.com
info@prodgsystems.com
www.prodgsystems.com